4 Wandaufhängungen
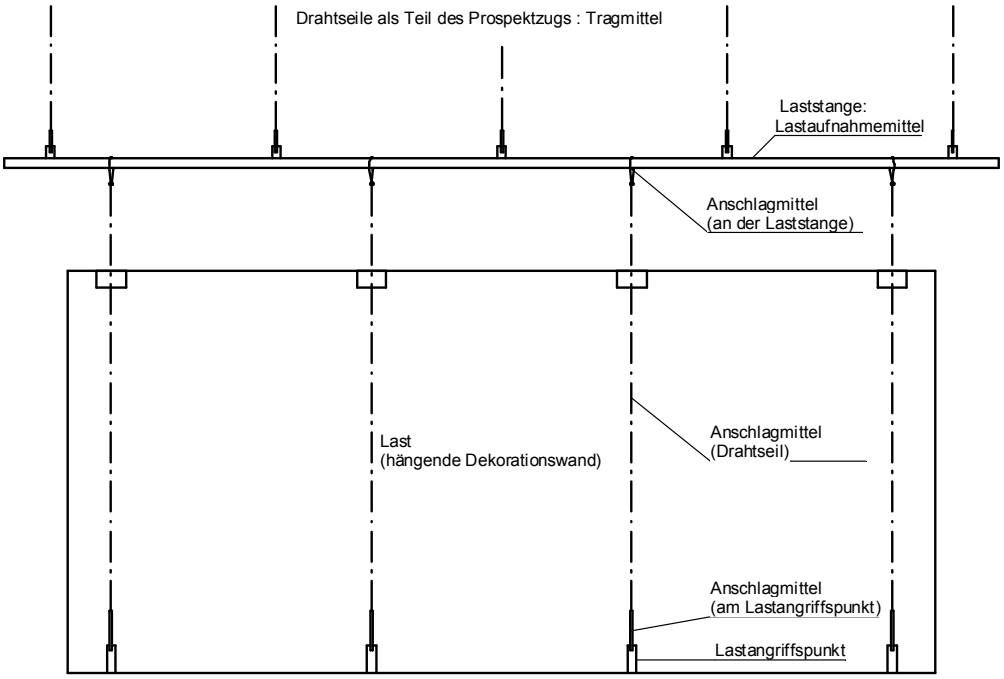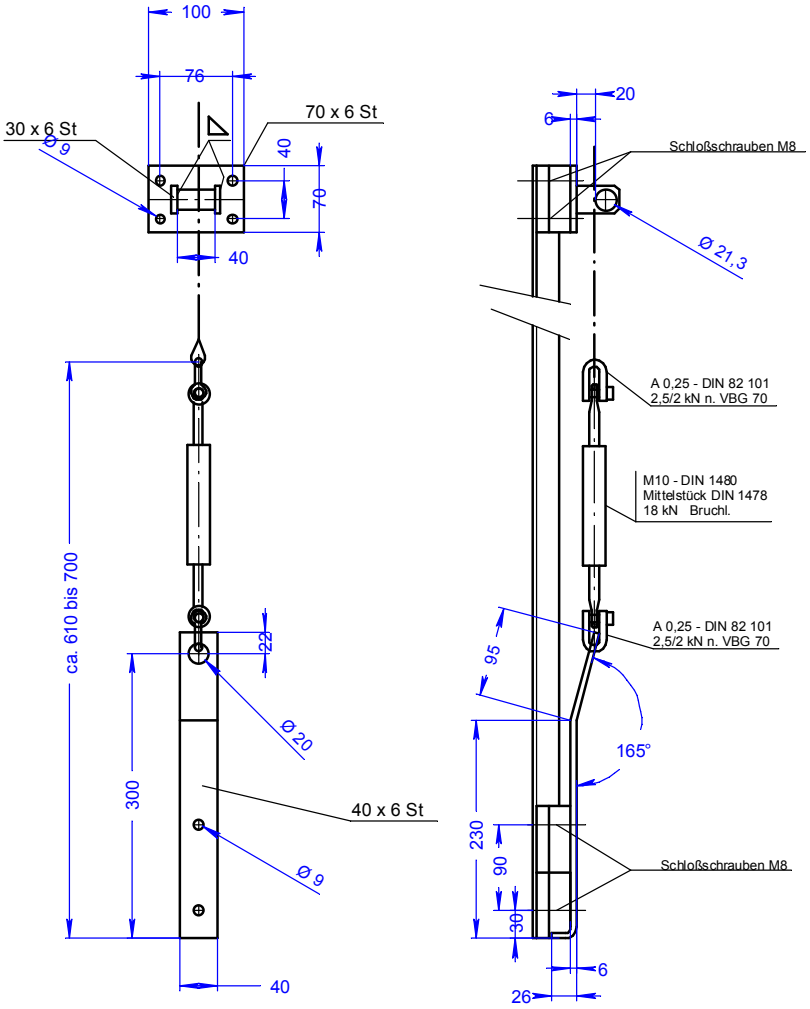
Beispiel